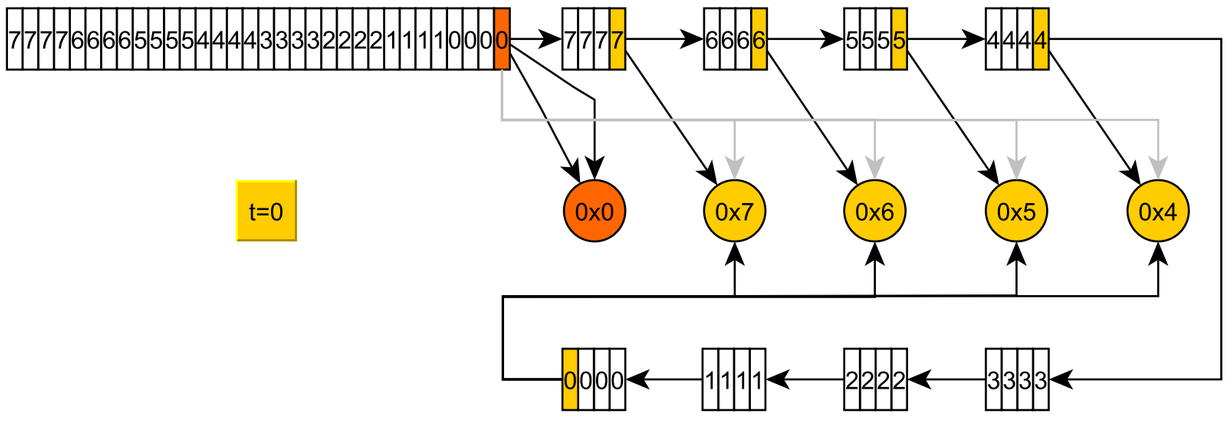
t=0
0x0
0x7
0x6
0x5
0x4

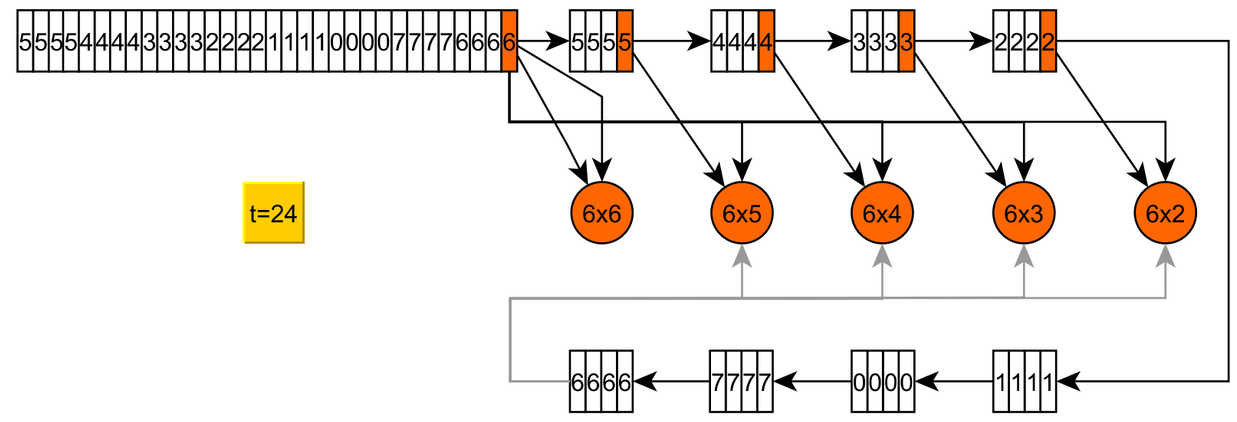
t=24
6x6
6x5
6x4
6x3
6x2

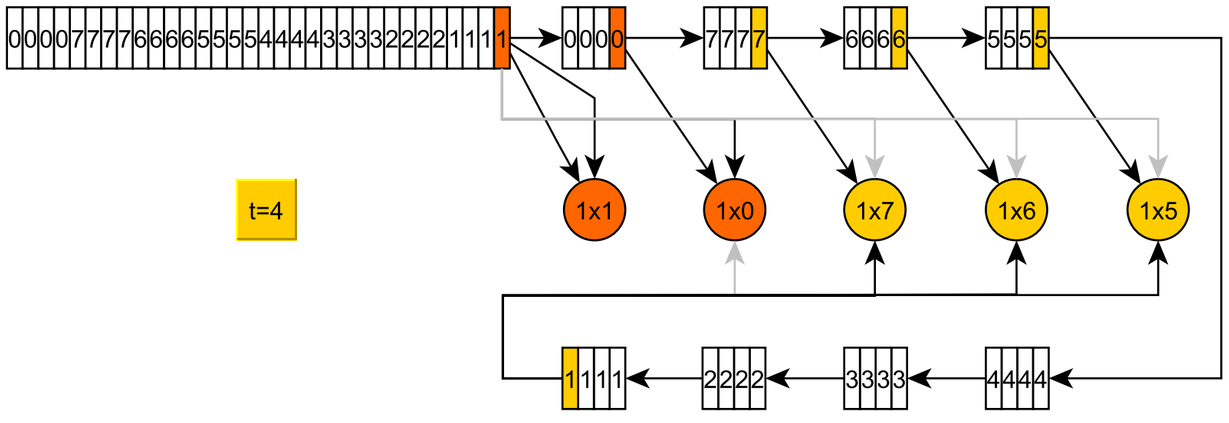
t=4
1x1
1x0
1x7
1x6
1x5

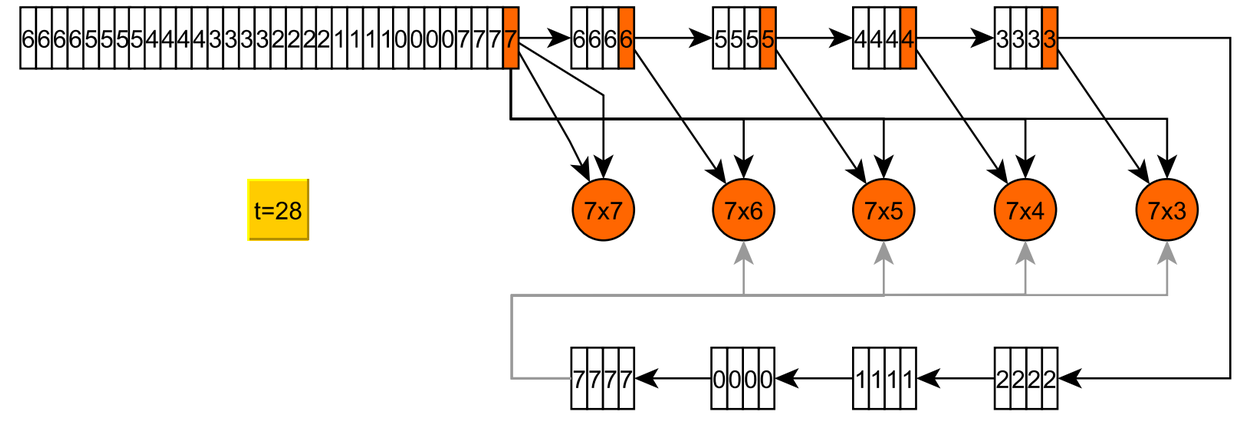
t=28
7x7
7x6
7x5
7x4
7x3

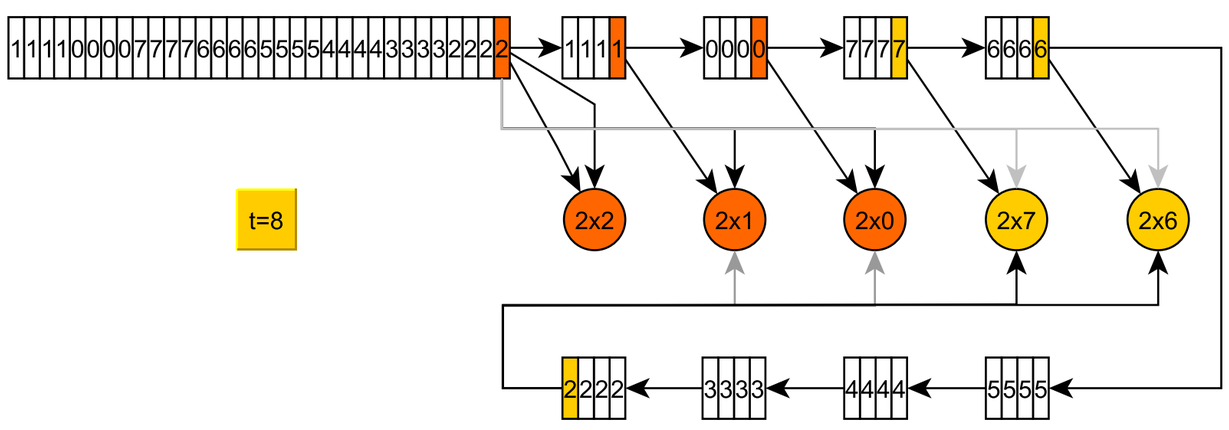
t=8
2x2
2x1
2x0
2x7
2x6

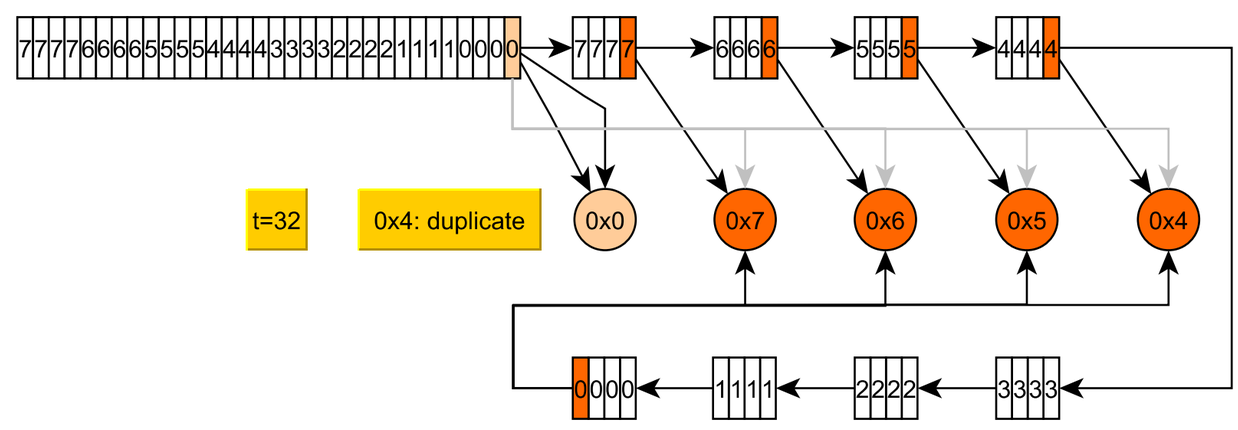
t=32
0x4: duplicate
0x0
0x7
0x6
0x5
0x4

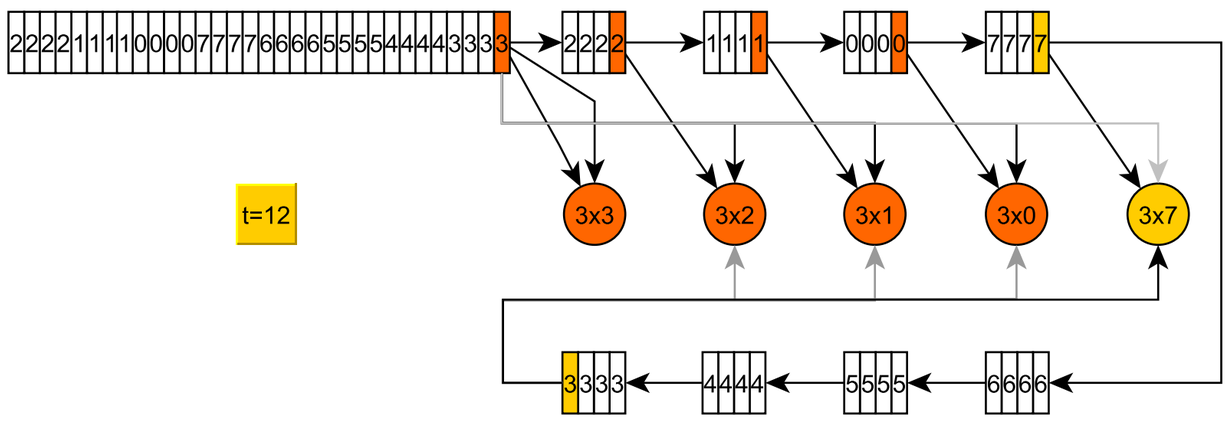
t=12
3x3
3x2
3x1
3x0
3x7

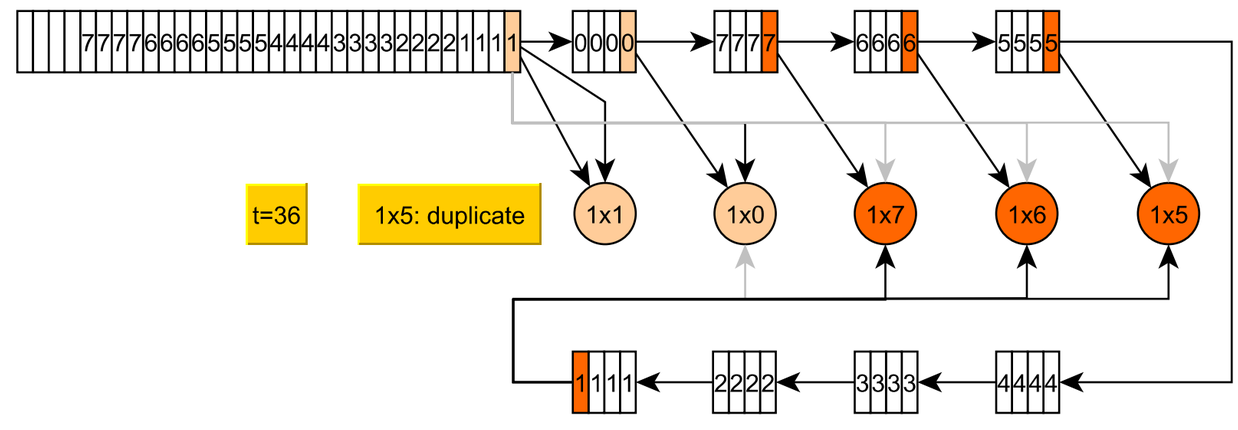
t=36
1x5: duplicate
1x1
1x0
1x7
1x6
1x5

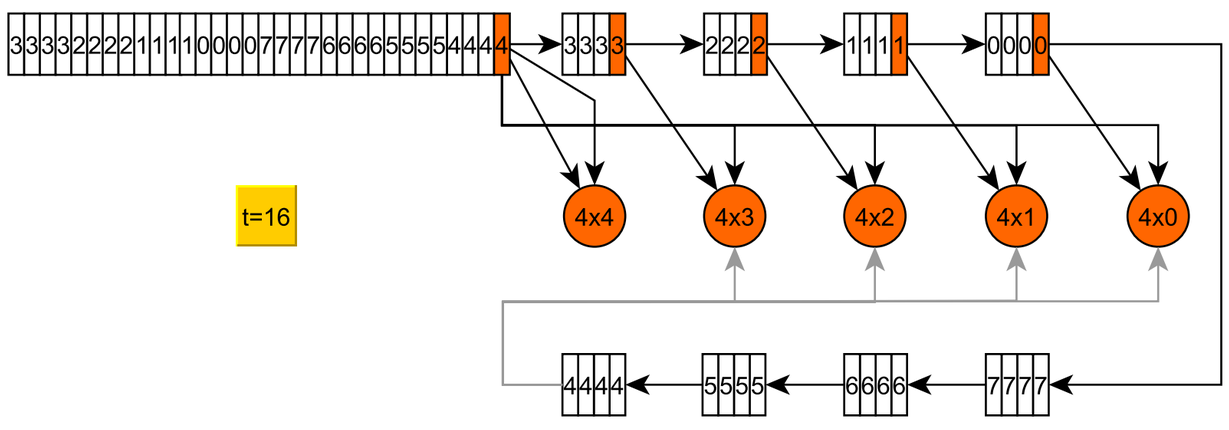
t=16
4x4
4x3
4x2
4x1
4x0

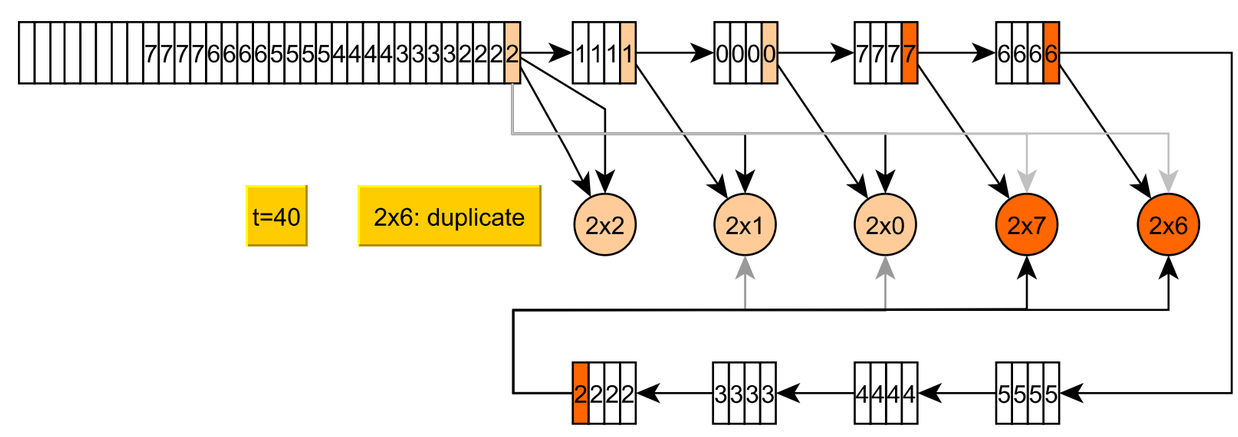
t=40
2x6: duplicate
2x2
2x1
2x0
2x7
2x6

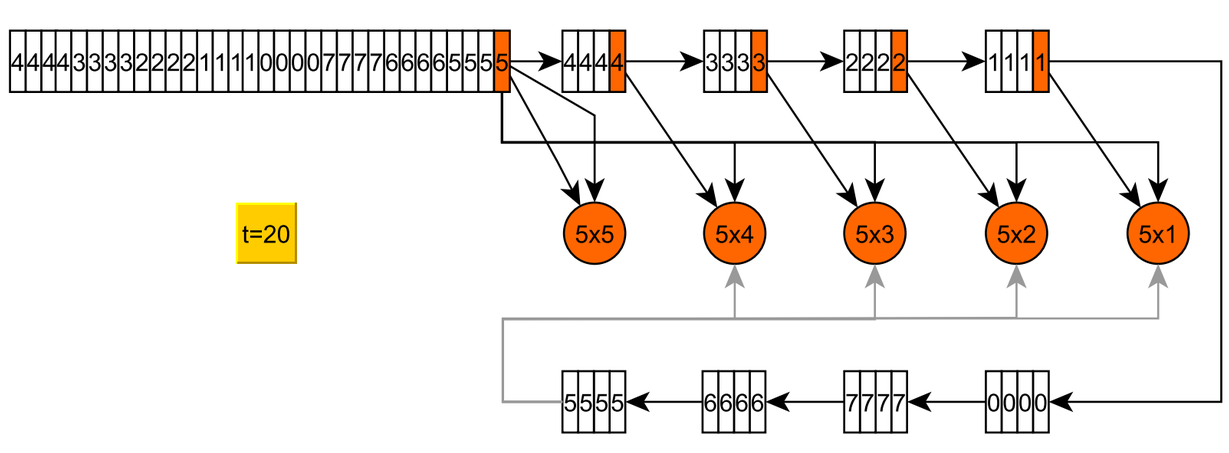
t=20
5x5
5x4
5x3
5x2
5x1

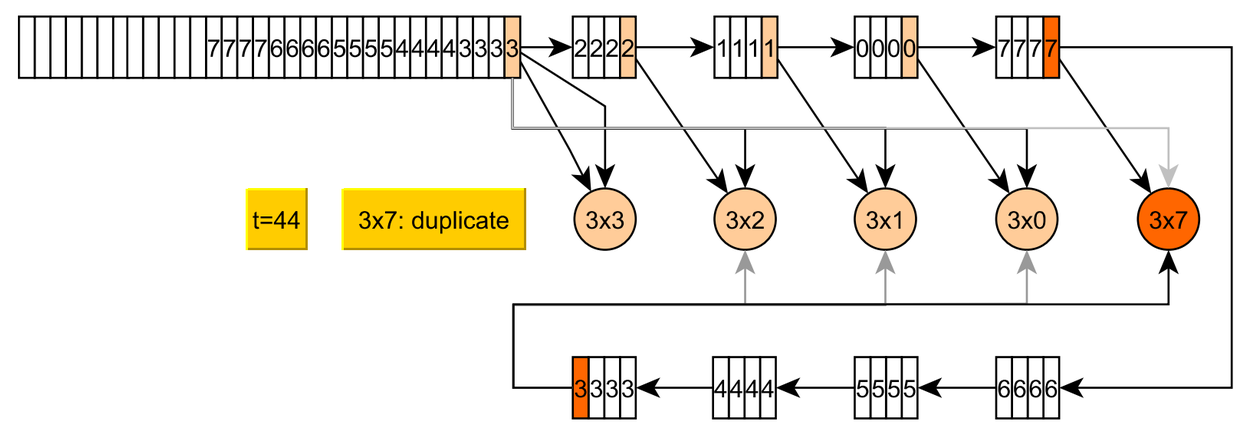
t=44
3x7: duplicate
3x3
3x2
3x1
3x0
3x7